Система менеджмента качества (СМК)
ООО «Воля» сертифицирована
на соответствие
требованиям
стандарта
ISO 9001:2008

Сертифицировано
Русским Регистром

КОМПАНИЯ
ВОЛЯ
ПРОИЗВОДСТВО ТЕПЛИЦ

БОРДЮР ОЦИНКОВАННЫЙ

ГРЯДКА ПРЕМИУМ

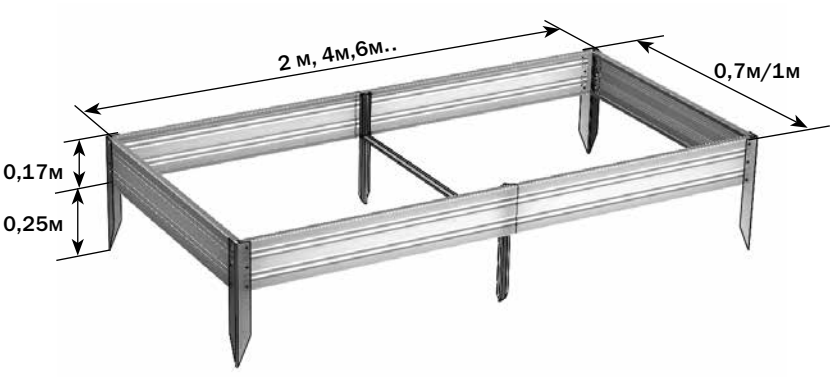

Технический паспорт стр.2-3

Инструкция по сборке стр.4-7

RU

Комплектация детальная «ГРЯДКА ПРЕМИУМ»

Грядка (базовая длина 2м)				
№	вид	наименование	длина детали, м	количе-ство, шт.
1		Поперечная деталь	0,95/ 0,65	2
2		Продольная деталь без усадки	1,98	2
3		Угловая накладка	0,42	4
4		Саморез		24
Вставка (удлинение грядки на 2м)				
5		Фиксатор	0,42	2
6		Продольная деталь с усадкой	1,98	2
7	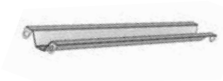	Стяжка	0,95/ 0,65	1
8		Саморез		8

Описание

Бордюр оцинкованный предназначен для формирования грядок на дачных и приусадебных участках в открытом грунте и в теплицах. Ширина бордюра 1м или 0,7м. Необходимая длина достигается покупкой дополнительных пакетов с удлиняющими вставками и добавлением к базовой длине 2 м. Высота установленного бордюра 17 см от уровня грунта, опоры заглубляются в грунт на 25 см.

После размещения собранного бордюра на месте установки равномерно заглубите фиксаторы и угловые накладки в грунт, не допуская перекосов.

Перед началом эксплуатации бордюр должен быть собран и установлен в соответствии с инструкцией. Разбирать на зимний период не требуется.

Гарантийные обязательства

1. Предприятие-изготовитель несёт ответственность за полноту комплектации.
2. Предприятие-изготовитель несёт ответственность за собираемость бордюра в соответствии с инструкцией.
3. Срок предъявления претензий – 12 месяцев со дня покупки.

Условия гарантийных обязательств

Гарантийные обязательства не распространяются на случаи:
1. Установка бордюра с нарушением требований инструкции.
2. Деформации бордюра вследствие подвижки грунта.
3. Повреждения бордюра в процессе эксплуатации не являются основанием для предъявления претензий.

Дата изготовления:

Предприятие - изготовитель: ООО «Воля»
141983, г. Дубна Московской области, пер. Северный д.8.
Предприятие - изготовитель несет ответственность за качество продукции в соответствии с ГК РФ.
Предприятие оставляет за собой право на внесение изменений в конструкцию бордюра.

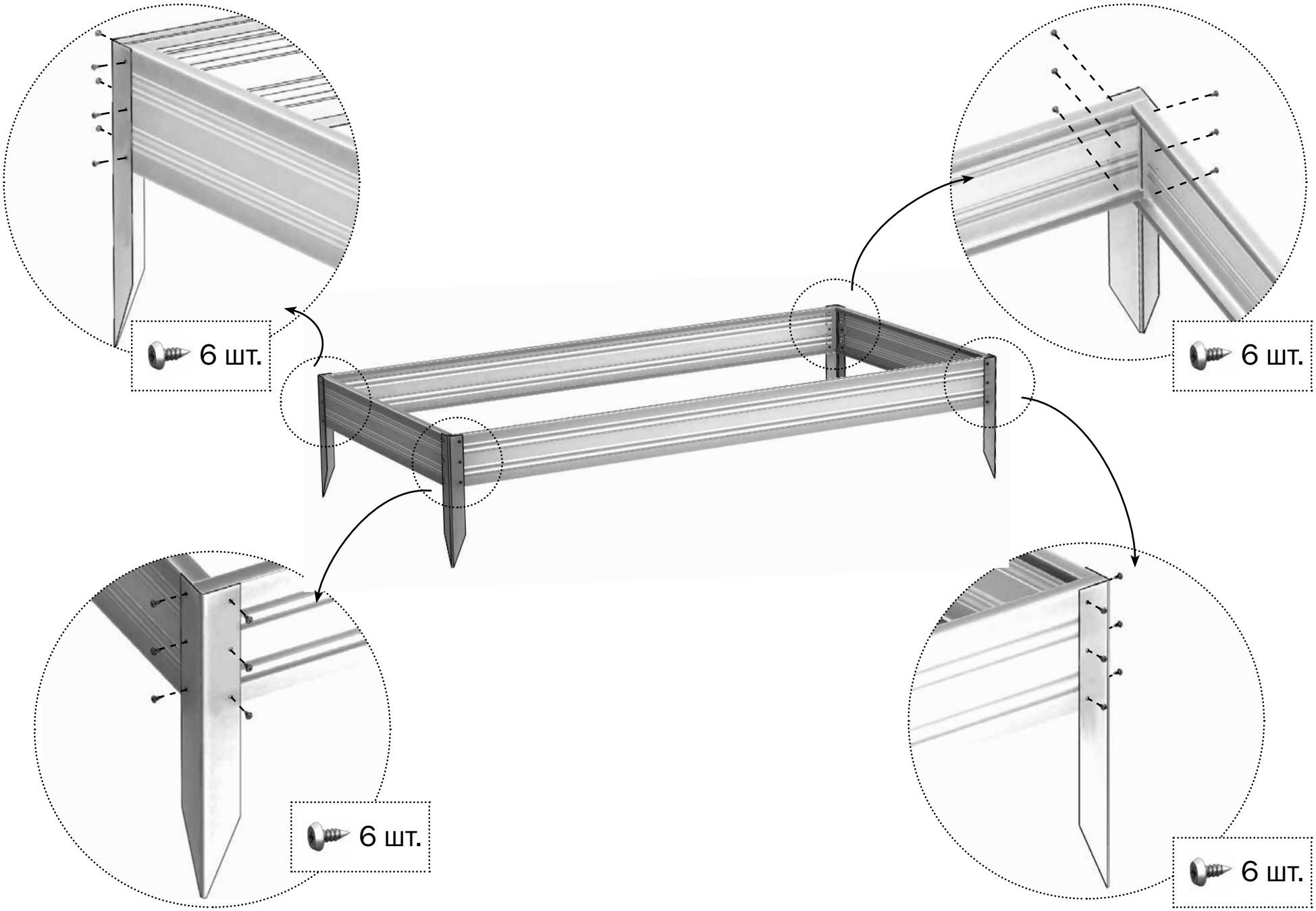
6 шт.
6 шт.
6 шт.
6 шт.

ОБЩИЙ ВИД ГРЯДКИ С ОДНОЙ ВСТАВКОЙ

Одна вставка удлиняет грядку на 2 м

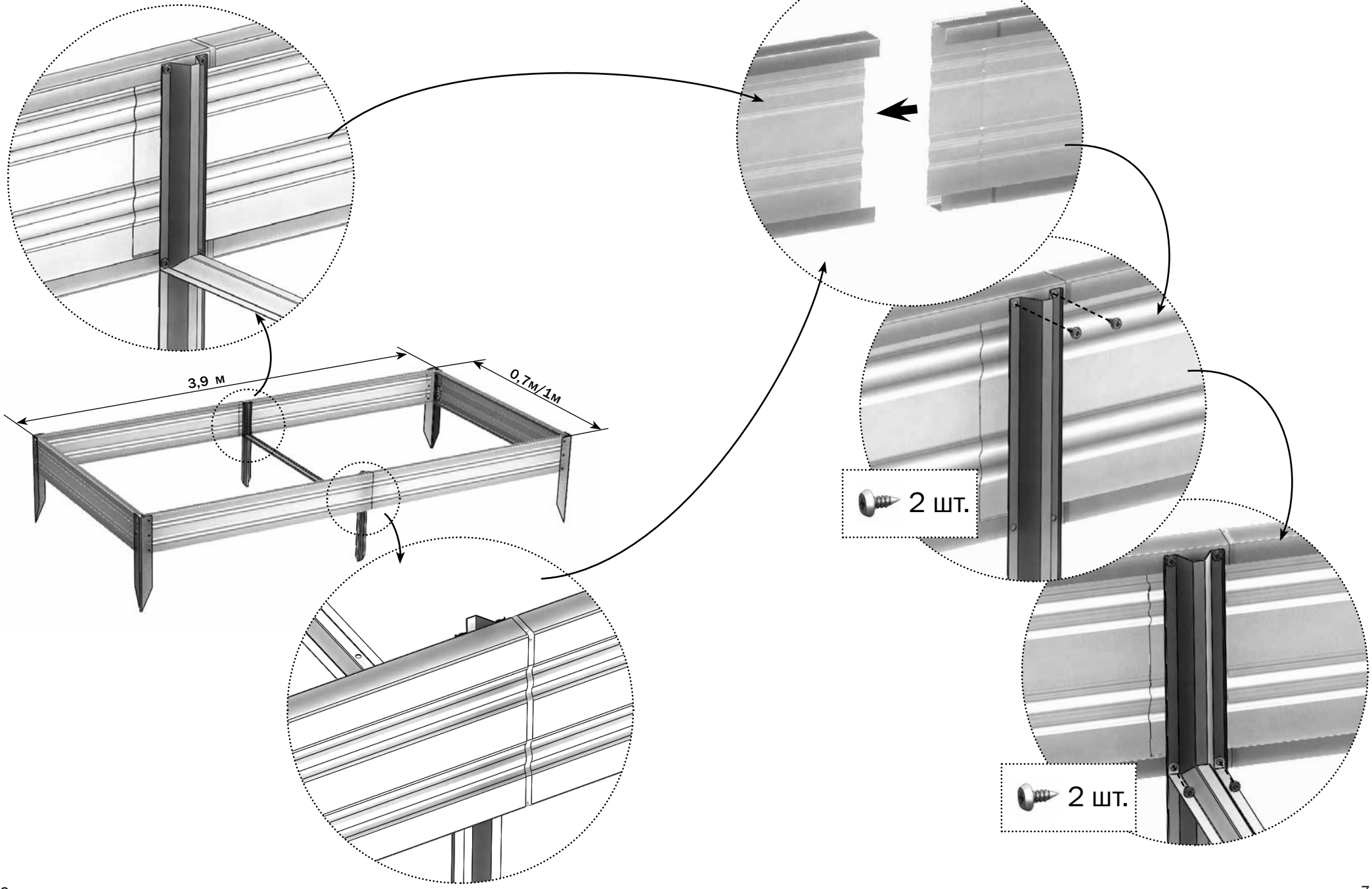

КОМПАНИЯ
ВОЛЯ
ПРОИЗВОДСТВО ТЕПЛИЦ

Предприятие-изготовитель:
ООО «Воля», г. Дубна Московской области.
тел/факс: (495) 598-5-999
www.perchina.ru www.domflora.ru
e-mail: info@perchina.ru

Данное руководство не может быть воспроизведено в любой форме целиком или частично без письменного разрешения компании «Воля»

RU