VOLYA LLC

DACHNAYA STRELKA-3

Siltumnīca šūnu karbonātam Kärgpolükarbonaat kasvuhoone

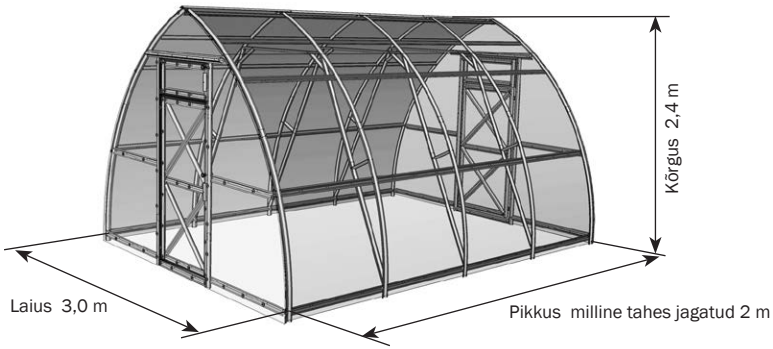

Tehniline pass lk 2-6

Kokkupaneku juhend lk 7-22

Siltumnīcas montāža un ekspluatācija jāveic stingri atbilstoši instrukcijai un ekspluatācijas noteikumiem, kas tiek aprakstīti tehniskajā pasē. Obligāti jāsaglabā tehniskā pase.

Kirjeldus

Kasvuhoone «Дачная Стрелка-3» on ettenähtud mikrokliima loomiseks, mis on soodne aiandustoodete kasvatamiseks suvilates ja koduaedades. Kaetava krundi suurus on sõltuv kasvuhoone pikkusest (tabelis). Püstitatud kasvuhoone karkassi kõrgus on 2,4m, laius - 3,0m. Kasvuhoone võib olla erineva pikkusega sõltuvalt ostja soovist. Kasvuhoone vajaliku pikkuse kindlustamiseks on soovitatav osta lisapakett «Vahetükk» ja lisada algsele pikkusele 2m (tabel 2).

tabel 1 **Valikud kasvuhooned**

Kasvuhoone pikkus (m)	Kaetud maapinna suurus (m2)	Plaatide arv
2	**6**	**2**
4	**12**	**3**
6	**18**	**4**
8	**24**	**5**

Kasvuhoone karkass on valmistatud tsingitud terasest ja seda paigaldatakse kruvide ja mutrite abil. Kasvuhoone paigaldatakse maapinnale, kaevates augud kasvuhoone spetsiaalsetele otstele, või vundamendile paigaldustugede abiga. Komplekti kuulub kõik vajalik katte kinnitamiseks. Kasvuhoone komlekteerimine kattega toimub kliendi nõudmisel. Kasvuhoonel on kaks ukseava ja kaks akent otstes. Kasvuhoone komplekteerimine akendega külgedel toimub kliendi nõudmisel.

tabel 2 **Seadmed paketid**

Kasvuhoone pikkus	Lisapakettide numbrid									
	№ 1	№ 2	№ 3	№ 4	№ 5	№ 6	Liide			
							№1	№2	№3	№4
2m	+	+	+	+	+	+				
4m	+	+	+	+	+	+	+	+	+	+
6m	+	+	+	+	+	+	++	++	++	++
8m	+	+	+	+	+	+	+++	+++	+++	+++

tabel 3 **Pakettide sisu**

Sisu	Gabarīdid, mm	Kaal, mitte üle, kg
Karkass (mõõtepikkus 2 m)		
1 pakett - roovtalad, sirged detailid ja õpetus	105x980x65	19,0
2 pakett – kaarte ja otste detailid	170x1500x65	18,5
3 pakett – sirged detailid otstele, kaarte tugevdajad	100x1290x65	20,0
4 pakett – katuseharja profiil	40x1100x750	1,2
5 pakett – tihenduse profiil	350x300	1,0
6 pakett – tugevdamise ja kokkupanemise detailid	85x270x200	4,5
7* pakett – külgaknad		5
Vahetükk (karkassi pikendamine 2 m)		
1 pakett - roovtalad	80x980x65	12,5
2 pakett – kaare detailid ja sirged detailid	135x1480x65	14,7
3 pakett – katuseharja profiil	40x1100x750	1,2
4 pakett – tugevdamise ja kokkupanemise detailid	85x200x200	1,2

* - Lisapaketid tarnitakse ostja soovi järgselt.

tabel 4

Üksikasjalik seadmed “Dachnaya-Strelka-3”

Märgistus	Nimetus	Arv (tükki)
	1 pakett (roovtalad ja sirged detailid)	
2	roovtalad	20
14	uste diagonaalid	4
15	ukse diagonaali pealis	4
19	aknahorisontaal	4
20	aknavertikaal	4
	konksud	4
	2 pakett (kaarte detailid)	
4н	alumine kaar	6
4в	ülemine kaar	6
8	ukseava ülemine tugilatt	4
12	ukse vertikaaldetail	4
	3 pakett (otste sirged detailid ja kaarte tugevdajad)	
1	tugilatt	10
3	tugi	10
5	otsa ülemine pinguti	2
6	otsa alumine pinguti	6
6к	otsa alumine pinguti	
7	ukseava alumine tugilatt	4
9	horisontaalne pinguti	1
10	külgtugi	4
11	külgtoe kiil	2
13	ukse horisontaaldetail	6
16	otsa pealis	2
17	uksepööri pealis	4
18	kindlustugi	2
21	keskmine pinguti	4
	vasak torude kinnitaja	2
	parem torude kinnitaja	2
	4 pakett (katuseharja profiil)	
	katuseharja profiil	2
	5 pakett (tihendusprofiil)	
	silmusprofiil (m)	3,6
	ukseprofiil (m)	10
	otsaprofiil (mm)	12
	6 pakett (tugevdamise ja kokkupanemise detailid)	
	nurk	28
	katuseharja pealis	3
	kronštein	12
	kruvi M4x10	2
	kruvi M5x10	374
	kruvi M5x14	22
	kruvi M5x35	120
	kruvi M5x50	18
	keermekruvi	8
	mutter	2
	mutter M5	534
	seib	136
	ülemine traatbandaaž	3
	alumine traatbandaaž	6
	uksehinged	8
	pöör - toorik (kahe elastse pealisega)	4
	toru painutamiseks	1
	šoti	1
	käepide	8
	neet	4

Tabel 5	Комплектация детальная «Вставка»	
	1pakett	
2	roovtala	20
	2pakett	
3	tugi	4
1	tugilatt	4
4н	alumine kaar	4
4в	ülemine kaar	4
9	horisontaalne pinguti	2
10	külgklambrid	8
11	külgtoe kiil	4
18	kindlustugi	4
	3pakett	
	katuseharja profiil	2
	4pakett	
	nurk	8
	katuseharja pealis	2
	alumine traatbandaaž	4
	ülemine traatbandaaž	2
	kruvi M5x10	150
	kruvi M5x14	4
	kruvi M5x35	16
	kruvi M5x50	4
	keermekruvi	174
	seib	16

Tabel 6	„Külgaken” osade komplekt 7 pakett	
	Nimetus	**Arv, tükki**
	1pakett	
ϕ1	pikk plaat	2
ϕ2	lühike plaat	2
ϕ3	pikk diagonaal	1
ϕ4	lühike diagonaal	1
	traattugi	1
	pikendustraat	1
	2pakett	
	nurk	1
	polükarbonaat	0,95x0,43
	tihend	0,95 m
	lahtivõetav silmus	2
	kruvidM5x10	25
	kruvi M5x35	8
	seib 32x5	8
	mutter M5	37
	klamber	2

Kasutamise juhend

1. Enne kasutamist püstitage kasvuhoone vastavalt juhendile.

Kui kasvuhoonet püstitab kolmas isik peab ostja kontrollima püstitamise kvaliteetdi vastavust juhendile.

Ärge püstitage kasvuhoonet elamute ja puude lähedusse, milledelt võib alla kukkuda lund või jääd. Soovitatav kaugus on mitte vähem, kui1 m.

2. Kasvuhoone katet ei ole tarvis talveperioodiks maha võtta soovides vähendada lumekoormust. Kui kasvuhoone jääb kogu talveks järelvalveta, peab ostja kas katte maha võtma või hindama oletatavat lumekoormust. Maksimaalne lumekoormus täiskomplektis karkassile koos paigaldatud pingutitega ja külgtugedega, kui lumekatte kaal on 360 kg/1 kv m maa horisontaalsel pinnal, mis vastab 1,8 m värskelt langenud lumele ja 0,9 m lamanud lumele.
Kärgkarbonaadi soovitatav paksus 4 mm on küllaldane Kesk-Vene vööndi kliimatingimustele. Vööndites, kus lumekatte paksus ületab 0,6m kasvuhoone katteks soovitatav kasutada suurema paksusega polükarbonaati, vastavalt kohalikele tingimustele.

Polükarbonaatplaatide

1. Loputage plaati sooja veega.
2. Peske plaati pehme seebi lahuses või majapidamis pesuvahendiga ja sooja veega, kasutades mustuse eemaldamiskes pehmet lappi või svammi.
3. Loputage külma veega ja kuivatage pehme lapiga.

Ärge kunagi kasutage polükarbonaatplaatide puhastamiseks abrasiivseid või leeliselise koostisega (kõrge leelise sisaldusega) vahendeid. Pinna kuiv pühkimine rikub katte kaitsekihi ja vähendab selle kasutusiga. Ärge kunagi nühkige polükarbonaatplaatide pinda harjaga, metalliseeritud kangaga või muude abrasiivsete materjalidega.

Sooritades kasvuhoone desinfektsiooni seenhaigusi ja bakterite tekitatud haiguste vastu ärge kasutage „väävli kabet ”, et vältida karkassi roostetust (mustumist).

Garantii kohustuste tingimused

1. Ettevõte – tootja vastutab kasvuhoone karkassi täieliku komplekteerimise eest.
2. Ettevõte – tootja vastutab kasvuhoone paigaldamise eest vastavalt juhendile.
3. Ettevõte- tootja vastutab kasvuhoone vastupidavuse eest nimetatud välise atmosfääri mõju tingimustes.
4. Pretensioonide esitamise tähtaeg – 12 kuud alates ostmise kuupäevast.

Garantii kohustuste tingimused

Garantii kohustused ei kehti sellistel juhtudel:

1. Kasvuhoone paigaldamine rikkudes juhendi tingimusi.
2. Ekspluateerimise tingimuste rikkumine.
3. Kasvuhoone kasutamine selleks ebasobilikel eesmärkidel.
4. Veeuputus, torm, teised loodusõnnetused.

Tootmise kuupäev:

Ettevõte- tootja: OÜ «Воля»
141983, Dubna, Moskva rajoon, Severnõi - 8.
Ettevõte – tootja vastutab toote kvaliteedi vastavuse KF VK eest. Ettevõttel on õigus teha kasvuhoone konstruktsioonis muudatusi.

Kasvuhoone «Дачная Стрелка-3» paigaldamise juhend.

Sissejuhatus

1. Karkasi üldine väljanägemine on näidatud joonisel 1. Detailid on seatud nii, et profiili külgriiulid oleks pööratud vastu katet. Karkass on koostatud nummerdatud elementidest.

2. Märgistus:
→- nool näitab paigaldamise suunda vastavalt juhendi skeemile.

Mõned detailid on tühjade kohtadega, mis tähendab ühte tüüpi detailide olemasolu

3. Detailid ühendatakse paigutades profiilid ja ühendades avad kruvide ja mutritega. Ühendades “profiil profiilis”, ei ole tähtsust kumb detail pannakse ülespoole.

4. Paigaldamisel peab olema ettevaatlik, et detaile mitte rikkuda, sest kuni kokkupanemiseni need ei ole küllalt tugevad. Kasutage paigaldamise vaheetappidel aluseid (näiteks, toole), et paigaldatavat karkassi ühtlaselt üles tõsta. Avade kohaldamiseks kasutage naelu diameetriga 5 mm või koonuselise otsaga spindlit.

Karkassi kokupanemisel peab detailid ühendama kõigis selleks ettenähtud avades. Detailide „lihtsustatud” ühendamine on paigaldamise juhisest mitte kinni pidamine ja aluseks tootja poolt garantiikohustuste tingimuste mitte täitmiseks.

Paigaldusprotsessis peab olema väga ettevatlik!! Detailid on teravate äärtega. Peab olema ettevaatlik, et end mitte vigastada. Töödake kitsekinnastes!

Kasvuhoone “Дачная-Стрелка-3” karkassi üldvaade

Рис. 1

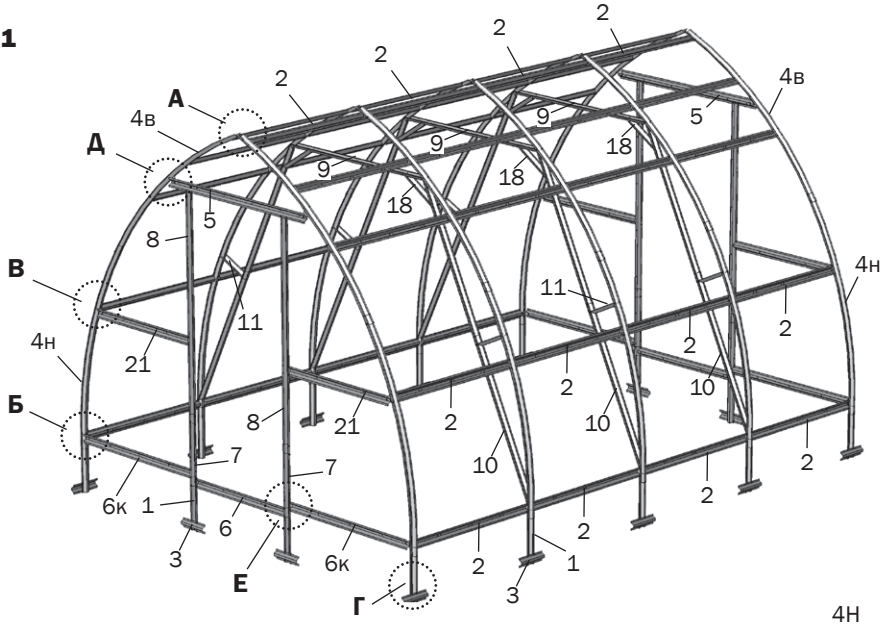

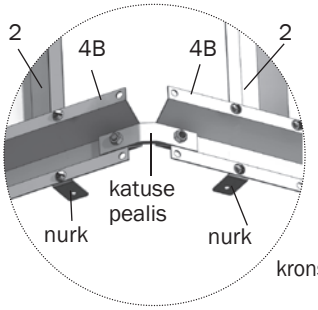

А (välisvaade)

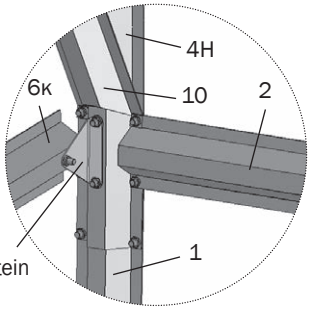

Б (sisevaade)

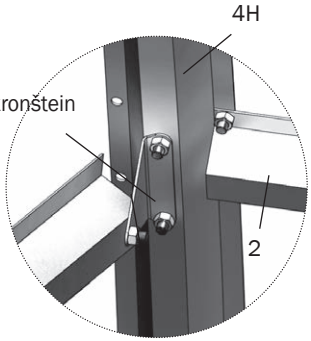

В (sisevaade)

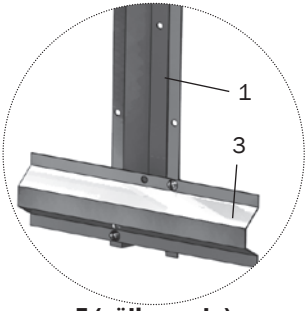

Г (välisvaade)

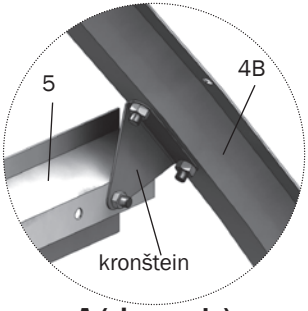

Д (sisevaade)

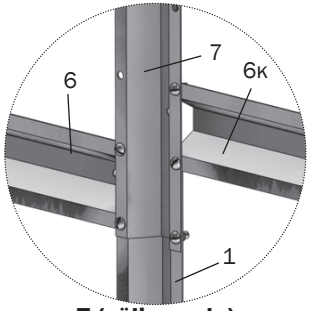

Е (välisvaade)

Kasvuhoone “Дачная-Стрелка-3” karkassi üldvaade

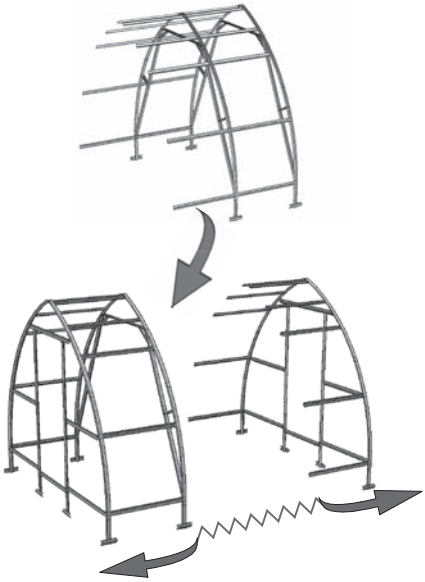

Joon. 2

Üldvaade sisestada kasvuhoonete “Дачная-Стрелка-3”

Iga sisestada suurendab pikkus kasvuhoonegaaside kohta 2 m

Joon. 3

«Дачная Стрелка-3», pikendatav suvalist arvu lisab.

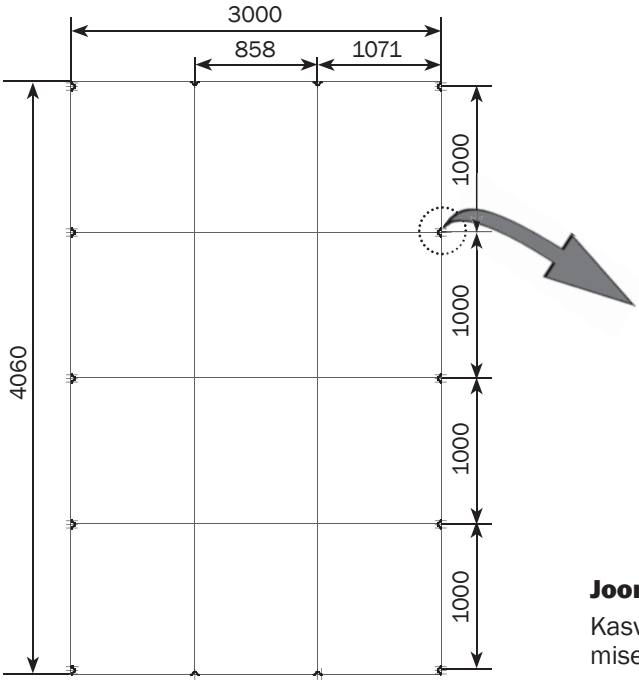

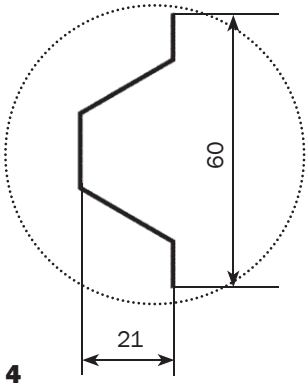

Joon. 4

Kasvuhoone tugipostide toetamise

Paigaldamise järjekord

1. Kokkupanemist alustage kasvuhoone paigalduskoha lähedal.
2. Sooritage paigaldamist vastavalt paigaldusetappide fotodele ja joonistele 5...12. Joonistel on näidatud kasvuhoone kokkupanek (kasvuhoone pikkus 4 m). Vajaliku kasvuhoone pikkuse võib saavutada lisades vastavaid detaile paketist (pakettidest) «Vahetükk». Detailide ühendamiseks kasutada kruvisid M5x10.
3. Kasvuhoone väljavalitud kohta paigaldamiseks kaevata augud nagu on näidatud joonisel 4. Aukude sügavus on üks labida sügavus. Paigutage karkass aukudesse. Kontrollige nööriga karkassi diagonaalide võrdsust. Kasvuhoone maasse vajumine peaks olema selline, et 6 ukseava alumised osad puudutaks maad, aga 2 osad asuksid maapinnast 5 cm kõrgusel. Kontrollige uuesti nööriga diagonaalide võrdsust ja kohendage karkassi nurkade seisu.
4. Loodige karkass auke sügavdades või täites, et piki-elemendid oleksid sirged, horisontaalsed ja paraleelsed ning kaared, küljelt vaadates, ühtlased. Kui kaarte liiste on tarvis ühtlustada, laske roovtalade ja kaarte ühendused lõdvemaks, lõpetage ühtlustamine ja keerake kruvid jälle kinni. Karkassi toed katke mullaga kui olete kinnitanud alumised traatbandaažid ja detailid 3 (joon.10)

Kokkupaneku etapid

Pange kokku kaarte paarid 4в, ühendage need katusekaare pealise ja pingutid 9. Ühendage kaartega 4в otsadetailid kronšteiniga.

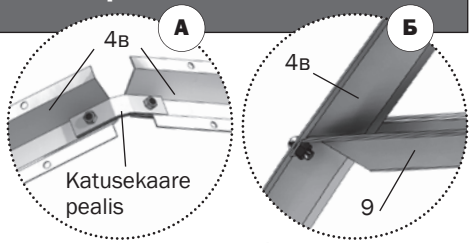

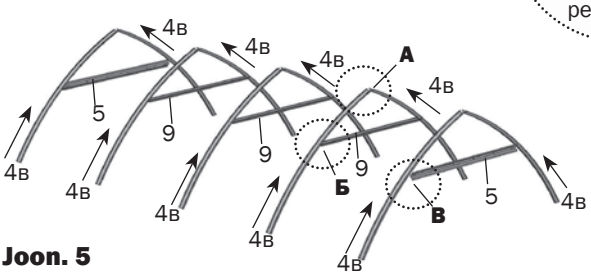

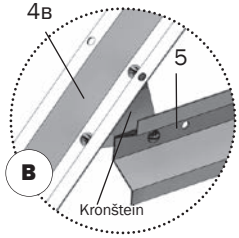

Joon. 5

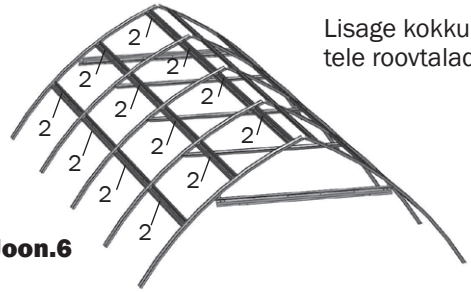

Lisage kokkupandud kaartele roovtalad 2.

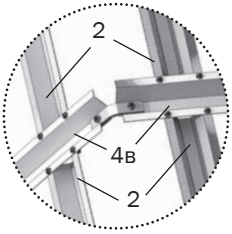

Joon.6

Kokkupaneku etapid

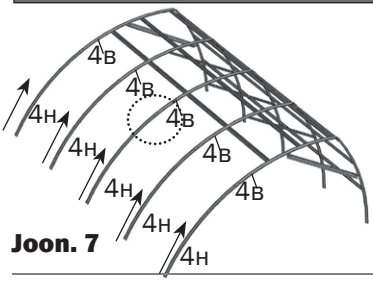

Joon. 7

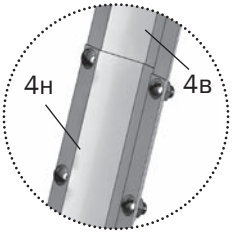

Ühendage kaared 4н ja kaared 4в kasvuhoone ühel poolel.

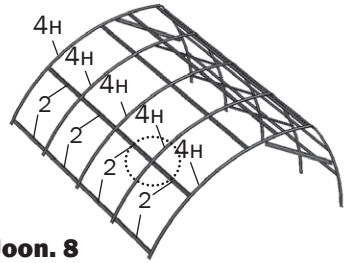

Joon. 8

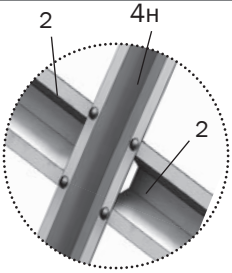

Ühendage kaared 4н ja roovtalad.

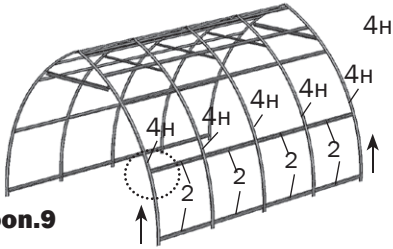

Joon.9

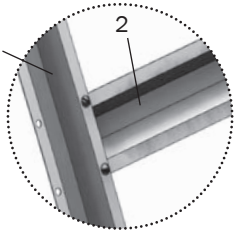

Analoogiliselt paigaldage kaared 4н ja roovtalad 2 kasvuhoone teisel poolel.

Kasvuhoonet maapinnale paigutades (ilma vundamendita), ühendage detailid 1 ja 3 karkassiga.
Kinnitage traadi alumise bandaaži detailid 3 vabasse avasse.
Kinnitage otsa 6,6к, 7, 8, 21 detailid.

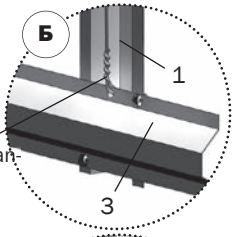

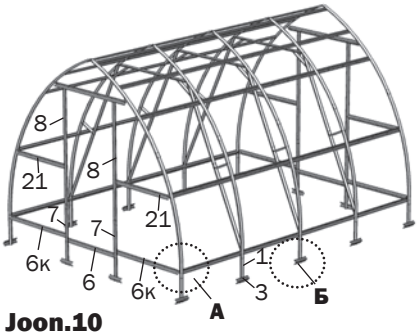

Joon.10

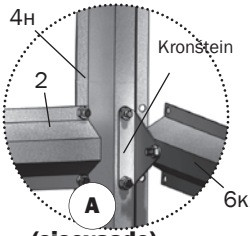

(sisevaade)

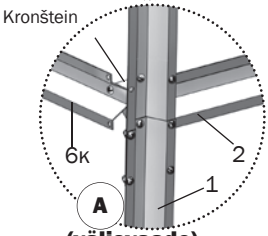

(välisvaade)

Kokkupaneku etapid

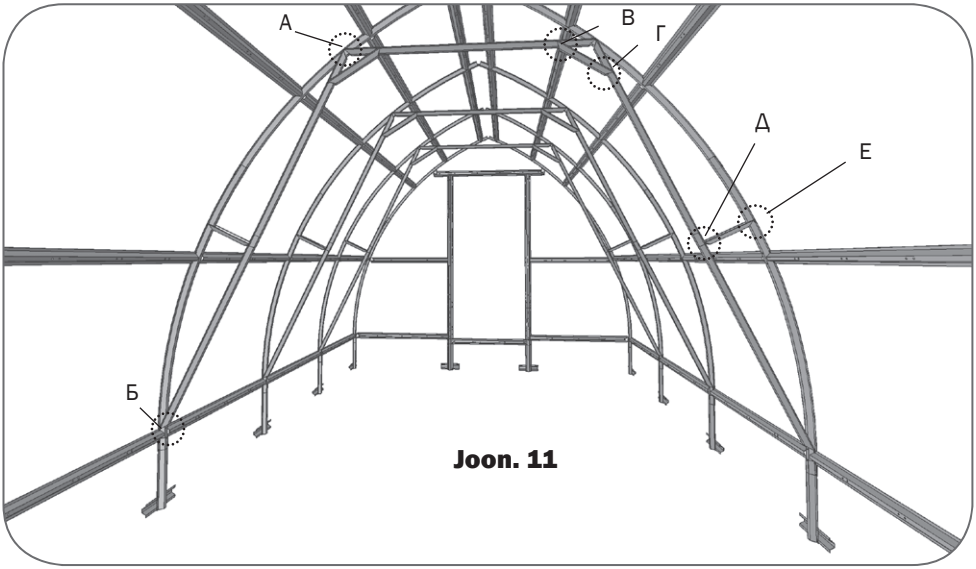

Joon. 11

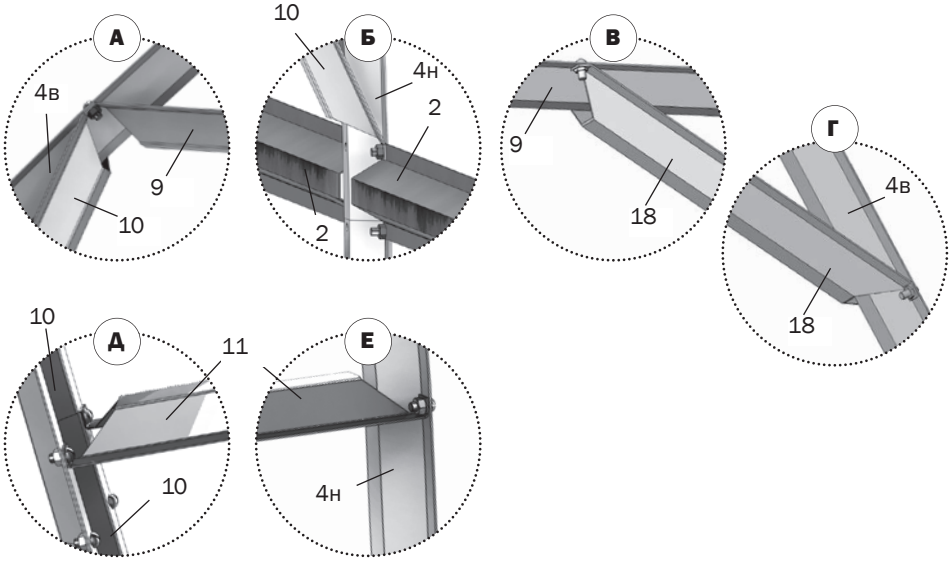

Paigaldage kasvuhoone karkassi igale kaarele külgtoed (detailid 10). Külgtoed paigaldatakse kahest detailist 10. Külgtugede kiilid paigaldatakse kahe detaili ühenduskohale ja kinnitatakse kaarele 4н.

Ukse ja otsaakna kokkupanek

Pange kokku uks ja otsaaken detailidest 12, 13, 14, 15 **(Joon. 12)**

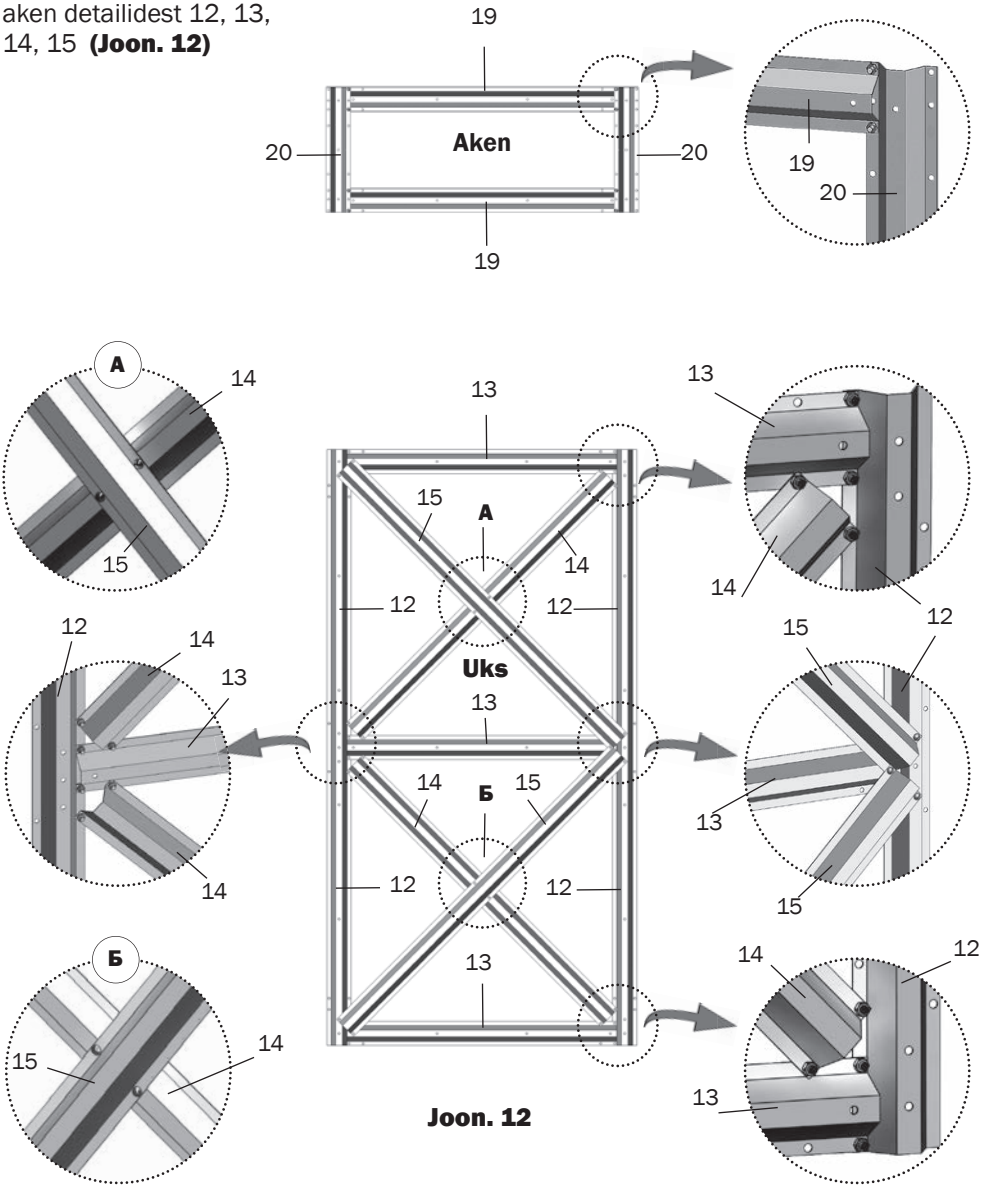

Joon. 12

Katte lõikamine ja kinnitamine

POLÜKARBONAAT PLAATIDE LÕIKAMIST SOORITAGE RANGELT VASTAVALT JOON. 13(a) või 13(б) ja JOON. 14
Kärgpolükarbonaat plaatide mõõtmed 2100 x 6000 mm

Olge ettevaatlik! Tuulise ilmaga kinnitage polükarbonaatplaadi otsad lõikamise ajal raskusega.

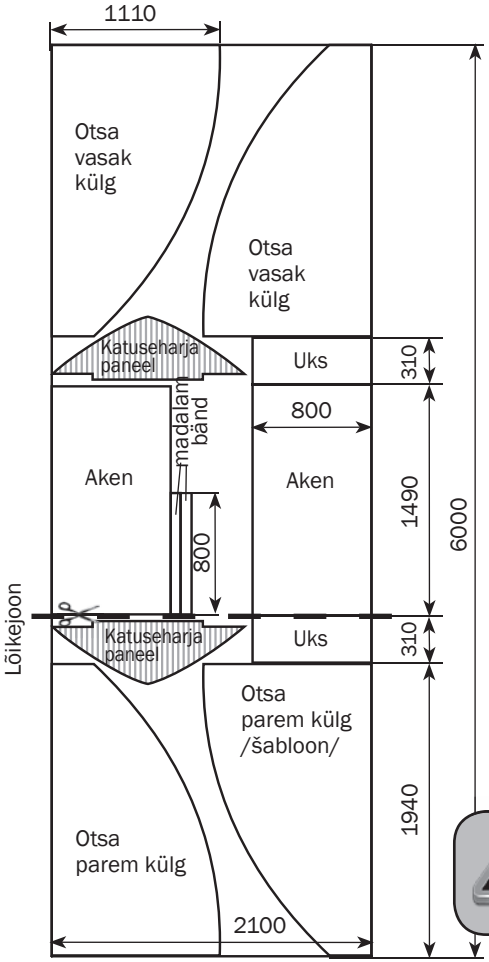

Joon. 13a
kärgede vertikaalne paigutus katuseharja paneelil.

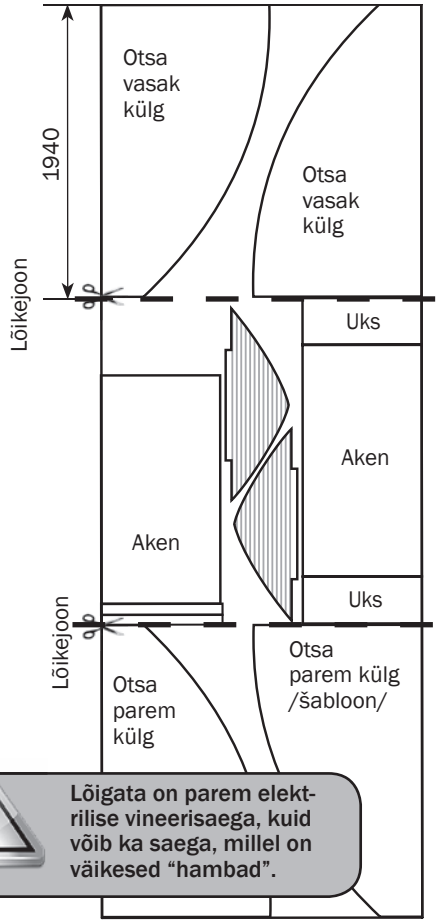

Lõigata on parem elektrilise vineerisaega, kuid võib ka saega, millel on väikesed "hambad".

Joon. 13б
kärgede horisontaalne paigutus katuseharja paneelil

1. Lõigake katteplaat otstele. Lõigake tükk polükarbonaatplaadist (vaata lõikejooni **joon.13a** või **joon. 13б**). Katte külješablooni valmistamiseks pange lõigatud tükk kasvuhoone kokkupandud otsa vastu ja võttes polükarbonaadilt maha kaitsekile, märkige šablooni tähistused katte plaadile detailide **4в** ja **4н** järgi üleminekuga (**Joon.14**). Märgistades paigutage plaadi ots täpselt detailide **7** ja **8** äärtega kohakuti, ülemine

äär aga peab plema 30 mm kõrgemal, kui detaili **5** alumine ots. Lõigake šabloon välja. Märgistage plaadi ülejäänud osa kasutades väljalõigatud šablooni vastavalt lõikeskeemile (**joon.13a** või **joon. 13б**).

Kärgpolükarbonaat peab olema õige poolega väljapoole (päikese poole). See pool on kaetud kaitsekilega (Te peate selle kindlasti välja selgitama enne ostmist või paigaldamist). Kaitsekilega kaetud poolel on tavaliselt transportimise lint markeeritud kirjaga. Teisel pool on kile läbipaistev. Peale plaadi märgistamist kuid enne lõikamist, tehke märgistused plaadi igale tükile (kaitsekilega pool): pärast transportimiskile mahavõtmist on plaadi mõlemad pooled peaaegu ühesugused. Transportimiskile tuleb mõlemalt poolt maha võtta vahetult enne katte karkassile kinnitamist.

Tähelepanu! Katteplaadi külgservad paigutage kohakuti detailidega 7, 8, ülemine serv peab olema detaili 5 alumisest otsast 30mm kõrgemal. Märkige üleminekuga detailidele 4н un 4в.

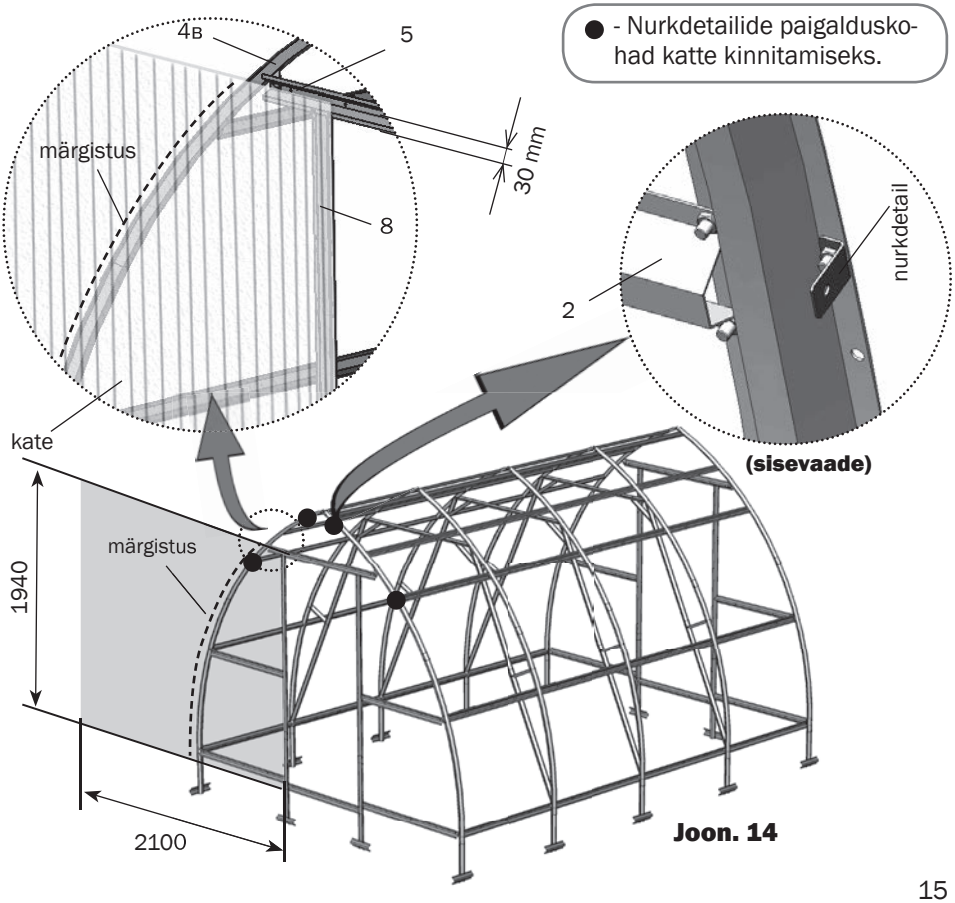

Joon. 14

Katte lõikamine ja kinnitamine

2. Katte tükid, mis asuvad ukse peal, lõigatakse paigaldamise kohas polükarbonaadi järelejäänud tükkidest. Märgistage kate detailidele **4в** üleminekuga, paigutades plaadi alumine serv detaili **5** alumise otsaga kohakuti **(joon.15)**.

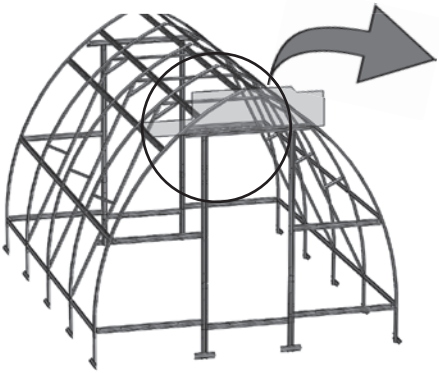

Joon. 15

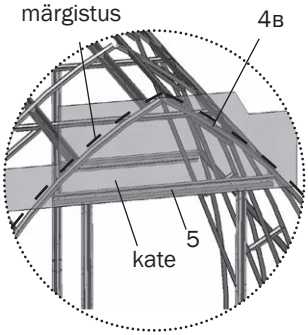

3. Paigaldage otste küljed vastavalt **joon.16**. Hoides katte tükki, ühendage see detailidega **6к,7,8, 21**, kasutades kruvisid ja seibe, ning nurkdetailidega, kasutades isekeermestavaid kruvisid ja seibe. Augud kruvidele puurida 5 mm puuriga kasvuhoone seestpoolt, läbi valmis avade karkassi detailides. Paigaldage katusekaare tükid, kinnitades need nurkdetailidele, kasutades isekeermestavaid kruvisid ja seibe. Ülejäägid lõigake külgedelt maha.

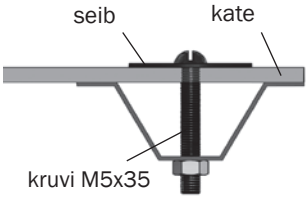

Joon. 16

4. Tasandage noaga kate detailidel **4н** ja **4в**, peale seda paigaldage tihendusprofiilid vastavalt **joon. 17**.

5. Kinnitage katte tükid uksele seibidega **(joon.18,19)**, sooritades katte paigaldamist ühelt poolt **(joon.23)**, sulgege eelnevalt kärjed (kleeplindiga). Tihendusprofiilid paigaldatakse ukse kontuurile nagu näha **joon. 19, 21,22**.

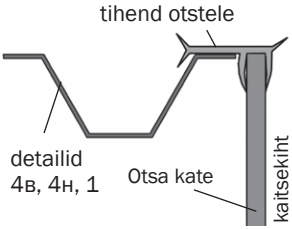

Joon. 17

Ärge keerake kruvisid, polükarbonaati paigaldades, liiga tugevasti kinni, et vältida polükarbonaadi survet ja kärgede purunemist.

Katte lõikamine ja kinnitamine

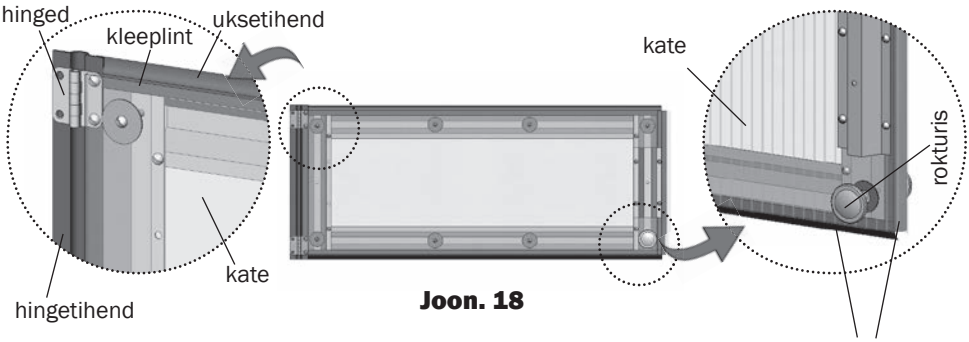

Joon. 18

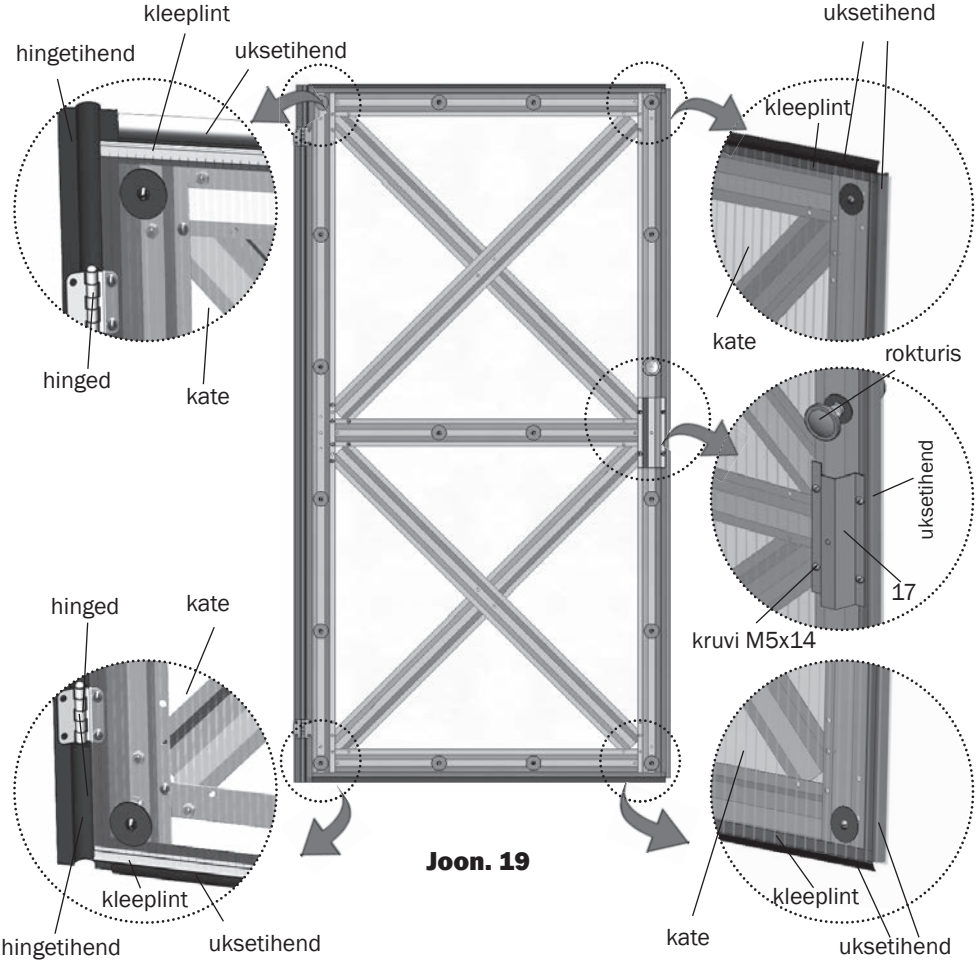

Joon. 19

Katte lõikamine ja kinnitamine

6. Paigaldage otsa pealis **16** otsa kattele ja kinnitage see detailidega **5** läbi katte (**joon.20** ja **joon.24**). Detaili **16** all asub otsakatte tüki ühenduskoht.

Joon. 20

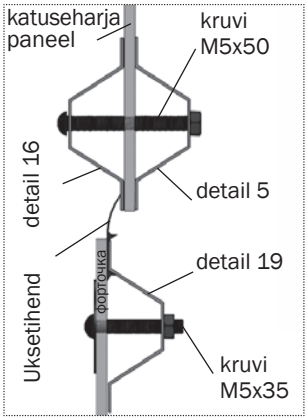

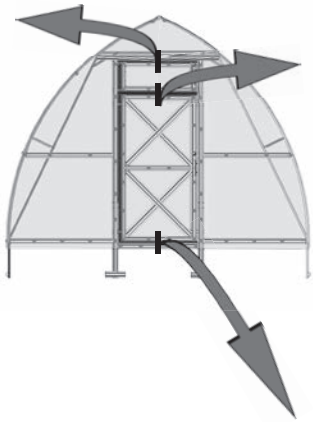

Joon. 21

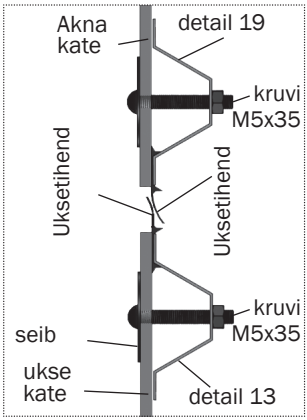

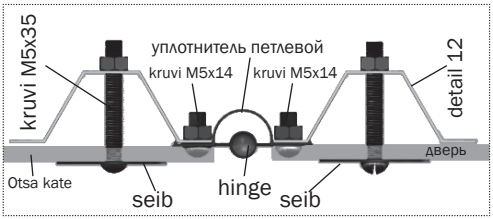

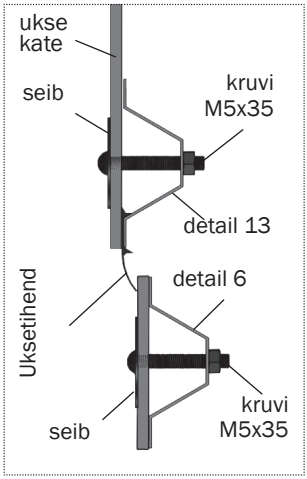

Joon. 22

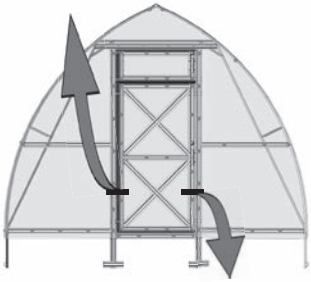

Joon. 23

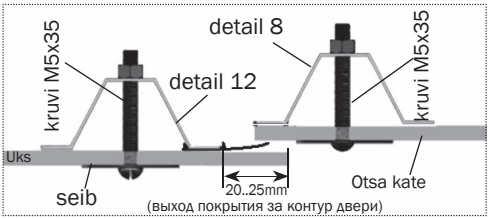

7. Paigaldage kokkupandud aknad ja uks otstele, kinnitades tihend nagu näha **joon.22**. Akent kokku pannes, vältige selle võimalikku vajumist tulevikus. Kruvisid kinnikeerates, tõstke akna vastasserva, et leida vajalikud avad.

Katte lõikamine ja kinnitamine

8. Paigaldage seibid ja konksud vastavalt **joon.24**.

seib
isekeermestav kruvi
nurk
otsa kate
16
konks
Krundi tase

Joon. 24

Kinnitage ukseava tugevdustoru vastavalt **joon.25**

2
tugevdustoru
8

Joon. 25

Katte lõikamine ja kinnitamine

9. Kasvuhoone ülaosa katmiseks lõigatakse plaadid 6 x2,1 m pooleks (tükid 3 x2,1 m), arvestades lõikejoone täisnurka plaadi külgserva suhtes. Peale seda pannakse plaadid lõikejoont mööda kokku, külgservadega kohakuti, et polükarbonaadi kaitsekiht jääks väljapoole. Kui peale seda servad ei ole kohakuti, lõigatakse liigne osa maha. Kui servade erinevus on üle 5 mm, tuleb servade tasandamiseks kasutada joonlauda, et lõigatud serv oleks sirge ning moodustaks külgservade suhtes täisnurga. Kaitsekilet mahavõttes ärge puudutage plaadi pinda. Polükarbonaadi kärgi peab kaitsma kleeplindiga ja pärast seda ühendatakse mõlemad pooled lõikeservadega **(joon. 26)**.

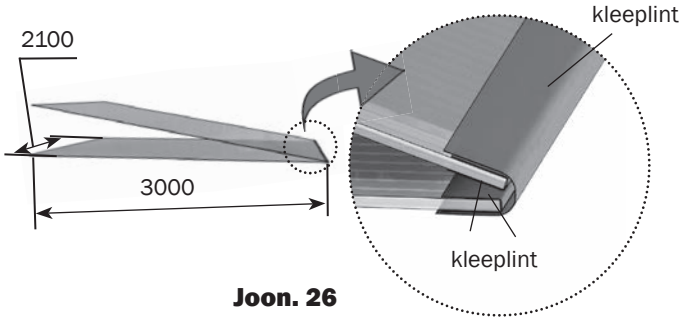

Joon. 26

10. Katuseharja profiili detailid ühendada pikuti kruviga, mutritega väljapoole. (**Joon. 27**).

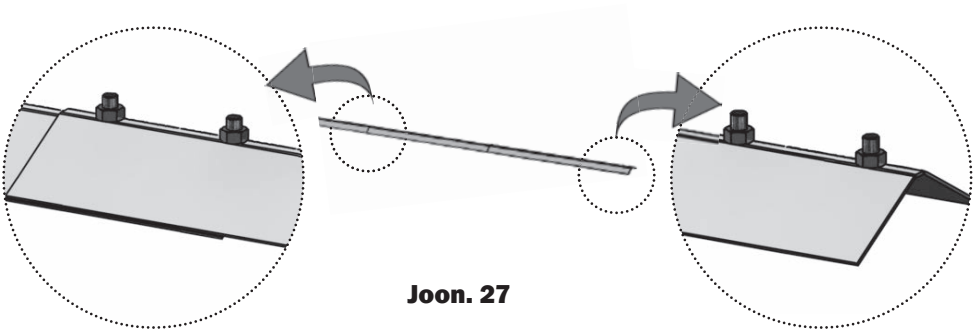

Joon. 27

Katte lõikamine ja kinnitamine

Kleeplindiga ühendatud polükarbonaadi plaadi pooled paigaldatakse karkassile otsast alates, ühesuguste servadega kaarte äärte taha. Kui polükarbonaadi külgservad ei ole paraleelsed karkassi kaarte servadega, see tähendadb, et karkass ei olnud enne kruvide pingutamist kohandatud, niisiis tuleb selle protseduuri juurde tagasi pöörduda.

Järgmised polükarbonaadi plaadid valmistatakse ette analoogiliselt, paigaldatakse üleminekuga eelmisele plaadile. Kokkupandud katuseharja profiil paigaldatakse otsa poolt kasvuhoone kogu pikkusele polükarbonaadi plaatide peale.

Ülemine traatbandaaž (6 m) paigaldatakse karkassi kaart mööda, alates iga plaadi keskkohast, ja tõmmatakse pingule alumise bandaažiga nurkdetailide ja kruvide M5x50 abil **(joon. 28)**.

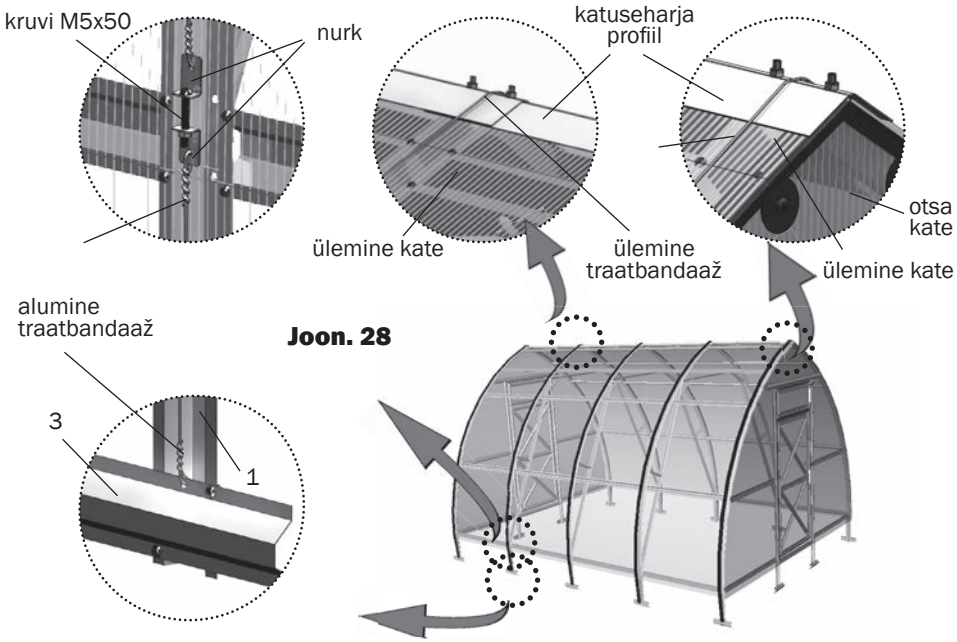

Joon. 28

Katte lõikamine ja kinnitamine

11. Kinnitage kate kõigi alumiste detailidega **2** vastavalt **joon.29**

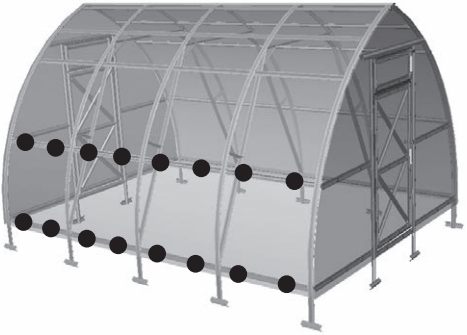

● - seibid

Joon. 29

12. Traatpöör ukse sulgemiseks paigaldatakse (lõpuni) sirge otsaga väljapoolt ukse vabadesse avadesse läbi detailide **12** ja **17 (joon. 30)**.

Sellises asendis tehakse toru abiga sirge osa kõverdus, painutades käega vastassuunas **(joon.31)**. Pange pöörile elastsed pealised. **(joon. 32)**.

Selline pöör konstruktsioon lubab ust tugevasti sulgeda nii seest kui ka väljastpoolt

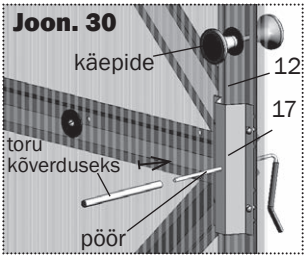

Joon. 30

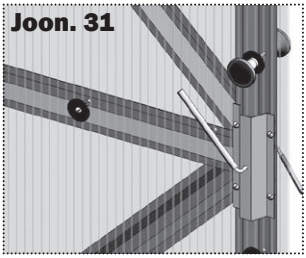

Joon. 31

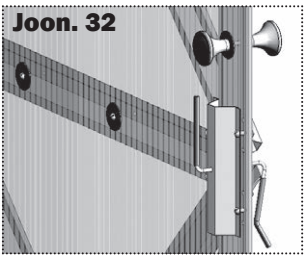

Joon. 32

13. Akende sulgemiseks paigaldatakse traatpöör analoogiliselt ukse pöörisele.

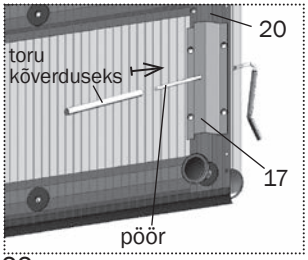

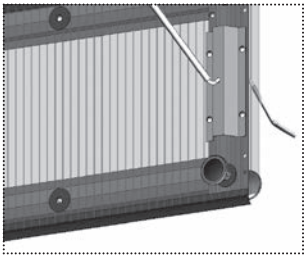

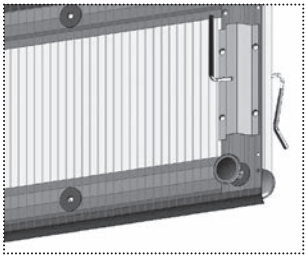

VOLYA LLC

Ettevõte - tootja: OÜ «Воля»
Dubna, Moskva rajoon.
Tālr./fakss: 8 (495) 598-5-999
www.perchina.ru www.domflora.ru
e-pasts: Info@perchlna.ru

Šī lietošanas instrukcija nevar tikt atveidota jebkurā formā pilnībā vai daļēji bez kompānijas „Воля” rakstiskās atļaujas.

EE